	Finitura	BayKer	Hansgrohe
MySelect S 220 Showerpipe Reno	bianco/cromo	14860	26759400

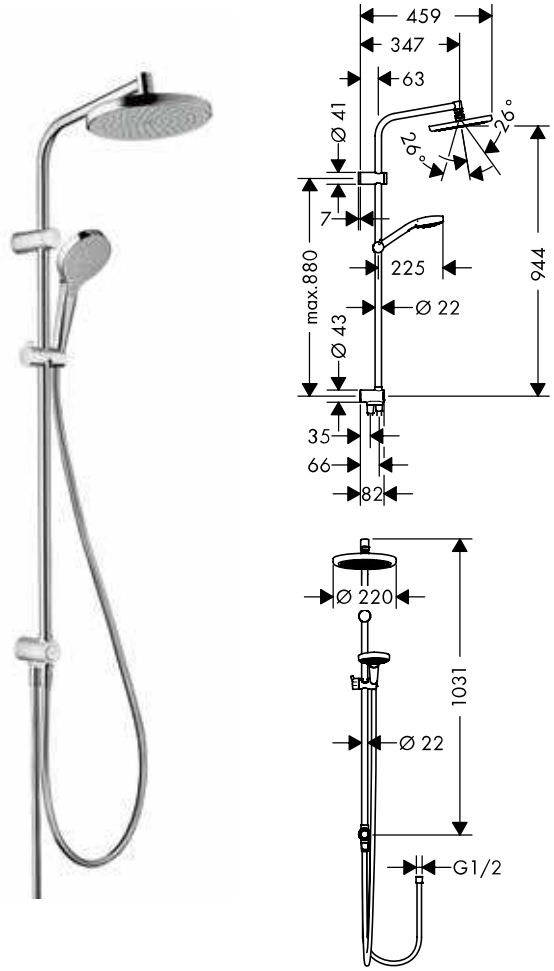

- dimensione: 220 mm
- doccetta regolabile con angolo
- tipo di getto: Rain
- comando utenze tramite pulsante Select
- portata getto Rain (a 3 bar): 15 l/min
- braccio doccia orientabile
- utenza: doccetta, soffione doccia
- raccordo acqua con flessibile doccia Isiflex 0,80 m
- dotazione: modulo distanziale (grigio)
- tipo di montaggio: installazione esterna
- adatto a caldaie istantanee

	Finitura	BayKer	Hansgrohe
MySelect E 240 Showerpipe	bianco/cromo	14861	26764400

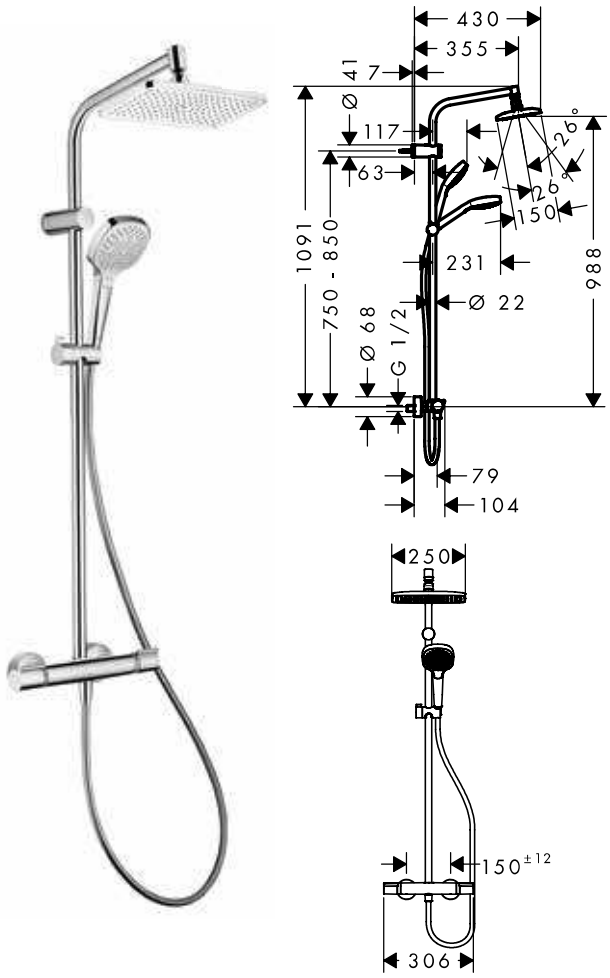

- soffione doccia Raindance E 240 Air
- dimensione: 240 mm
- soffione con inclinazione regolabile
- tipo di getto: RainAir
- portata getto RainAir (a 3 bar): 20 l/min
- lunghezza braccio doccia: 380 mm
- braccio doccia orientabile
- termostatico Versostat²
- blocco di sicurezza a 40° C
- limitatore dell'acqua calda regolabile
- comando utenze mediante maniglia
- tipo di montaggio: installazione esterna
- dimensione raccordo DN15
- raccordo filettato G ½
- interasse 150 mm ± 12 mm
- adatto a caldaie istantanee
- dotazione: modulo distanziale (grigio)

costituito da

- Doccetta Verso Vario
- Cursore M²
- Flessibile Isiflex da 1,60 m

Misure dei disegni in scala in mm.

Specifiche tecniche e unità di misura sono soggette a modifiche.