AXOR

hansgrohe

Brand	hansgrohe
Descrizione articolo	**Vernis Shape** Connessione a soffitto 10 cm
N° articolo	26406000
Superficie	cromo
Posizione	1

Immagine prodotto

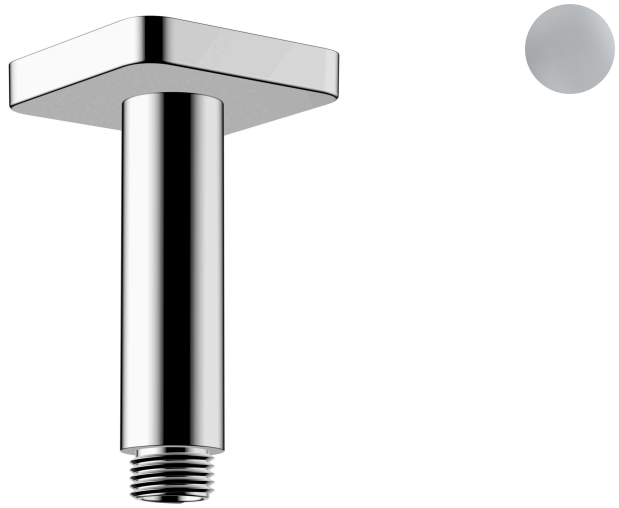

Disegno tecnico

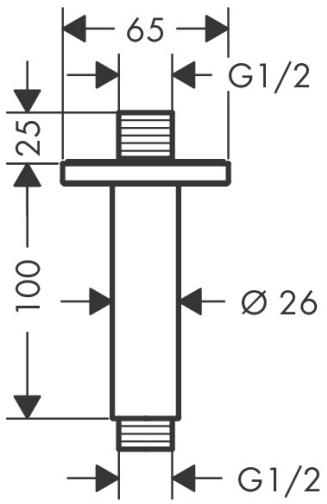

Caratteristiche

- lunghezza: 100 mm
- Ø stelo: 26 mm
- Materiale: ottone
- Tipo di connessione: ½"

Tecnologia